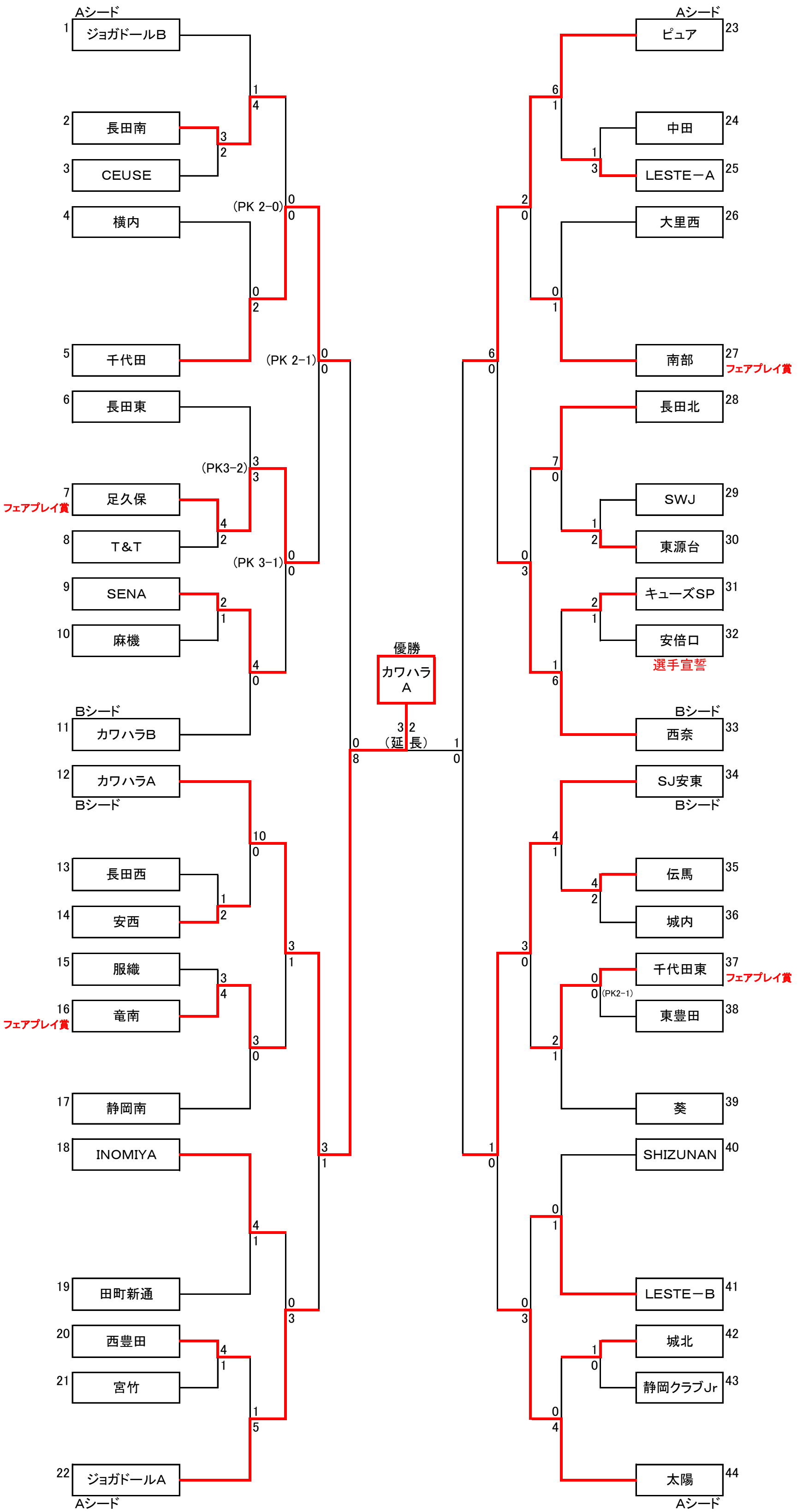
Aシード
1 ジョガドールB
2 長田南
3 CEUSE
4 横内
5 千代田
6 長田東
7 足久保
フェアプレイ賞
8 T&T
9 SENA
10 麻機
Bシード
11 カワハラB
12 カワハラA
Bシード
13 長田西
14 安西
15 服織
16 竜南
フェアプレイ賞
17 静岡南
18 INOMIYA
19 田町新通
20 西豊田
21 宮竹
22 ジョガドールA
Aシード
(PK 2-0)
(PK 2-1)
(PK3-2)
(PK 3-1)
優勝
カワハラA
(延長)
Aシード
23 ピュア
24 中田
25 LESTE－A
26 大里西
27 南部
フェアプレイ賞
28 長田北
29 SWJ
30 東源台
31 キューズSP
32 安倍口
選手宣誓
Bシード
33 西奈
34 SJ安東
Bシード
35 伝馬
36 城内
37 千代田東
フェアプレイ賞
(PK2-1)
38 東豊田
39 葵
40 SHIZUNAN
41 LESTE－B
42 城北
43 静岡クラブJr
44 太陽
Aシード